SECCIÓN C-C
Esc.: (1 : 1)

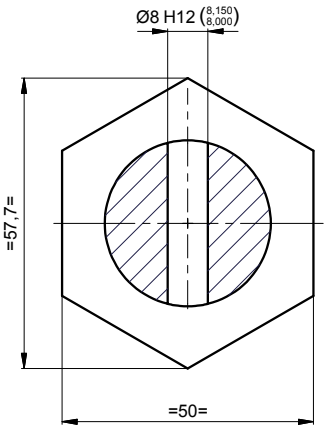

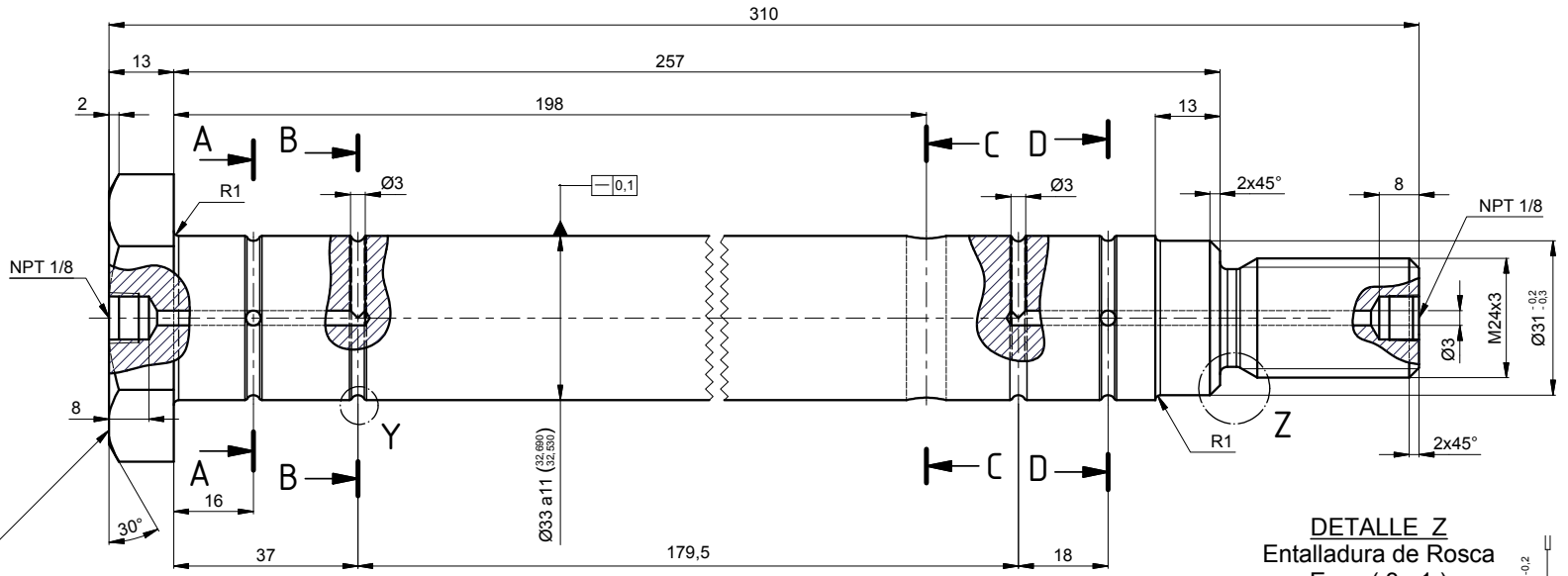

MARCAR:
Nombre del Proveedor

DETALLE Z
Entalladura de Rosca
Esc.: (3 : 1)

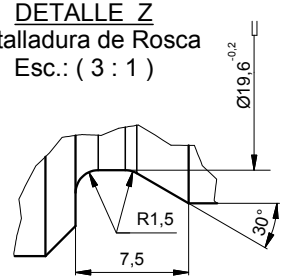

SECCIÓN A-A
Esc.: (1 : 1)

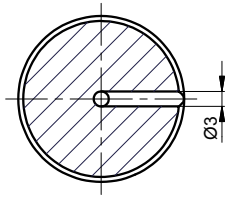

SECCIÓN B-B
Esc.: (1 : 1)

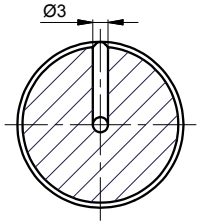

SECCIÓN D-D
Esc.: (1 : 1)

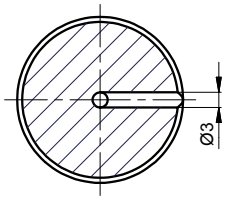

DETALLE Y
Ranura de lubricación
Esc.: (5 : 1)

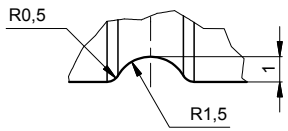

ISOMÉTRICO
Esc.: (1 : 2)

3,2 (1,6)

asmecon s.a.s.
Aseguramiento Metrologico Y Control

EQUIVALENCIA DE MAQUINADOS		Material:	AISI 4140 Bonificado (Dureza: 30 - 32 HRC)	VARIACIONES MÁXIMAS PERMISIBLES DIMENSIONES EN mm. ISO 2768 - m							
ANSI	DIN - ISO 1302	Tratamiento:	- Teniferado - Temple por inducción , (Opcional)	DE 0 A 6	DE 6 A 30	DE 30 A 120	DE 120 A 400	DE 400 A 1000	DE 1000 A 4000	DE 2000 A 4000	DE 4000 A 8000
				±0,1	±0,2	±0,3	±0,5	±0,8	±1,2	±2,0	±3,0
4	0,1	Dureza:	- (60-62) HRC por Teniferado, - (38-40) HRC T. Ind. prof. 1,0 mm	Elaboró	Jimmy V. 2010-02-05	Dimensiones en:	Milímetros (mm)				
8 16 32	0,2 0,4 0,8	Protección:	PAVONADO QUÍMICO	Revisó	ASMECON 2011-11-22	Escala	1:1	Proyección			
		Ensayos:	METROLOGÍA, DUREZA	Aprobó	Metro de Medellín 2011-11-22						
63 125	1,6 3,2	Rev.	Coord.	Modificaciones	Vo.Bo.	Fecha	Sistema	FRENADO VHPAS			
250 500	6,3 12,5						Subsistema	FRENO NEUMÁTICO			
							Equipo	EQUIPO EN BOGIE (EJE TIMONERIA DE FRENO)			
							Descripción	TORNILLO HEXAGONAL. M24x310L. con grasera			
DIN - ISO 1302 EN MICROMETROS ANSI EN MICROPULGADAS		ÁREA DE INGENIERÍA					A3	001433	1 Hoja:	1 De:	
		METRO DE MEDELLIN CALIDAD DE VIDA					Rev.	Reemplaza a	No. Documento Ppal.		

ESTE PLANO Y TODA LA INFORMACIÓN EN ÉL CONTENIDA SON PROPIEDAD DEL METRO DE MEDELLÍN, EL USO INDEBIDO O LA REPRODUCCIÓN TOTAL O PARCIAL DE ESTE SIN LA PREVIA AUTORIZACIÓN DEL METRO DE MEDELLÍN PODRÁ SER DEMANDADO POR LA VIOLACIÓN A LOS DERECHOS DE AUTOR.

Formato A3 (420x297) según DIN (476 / 823) ISO 5457